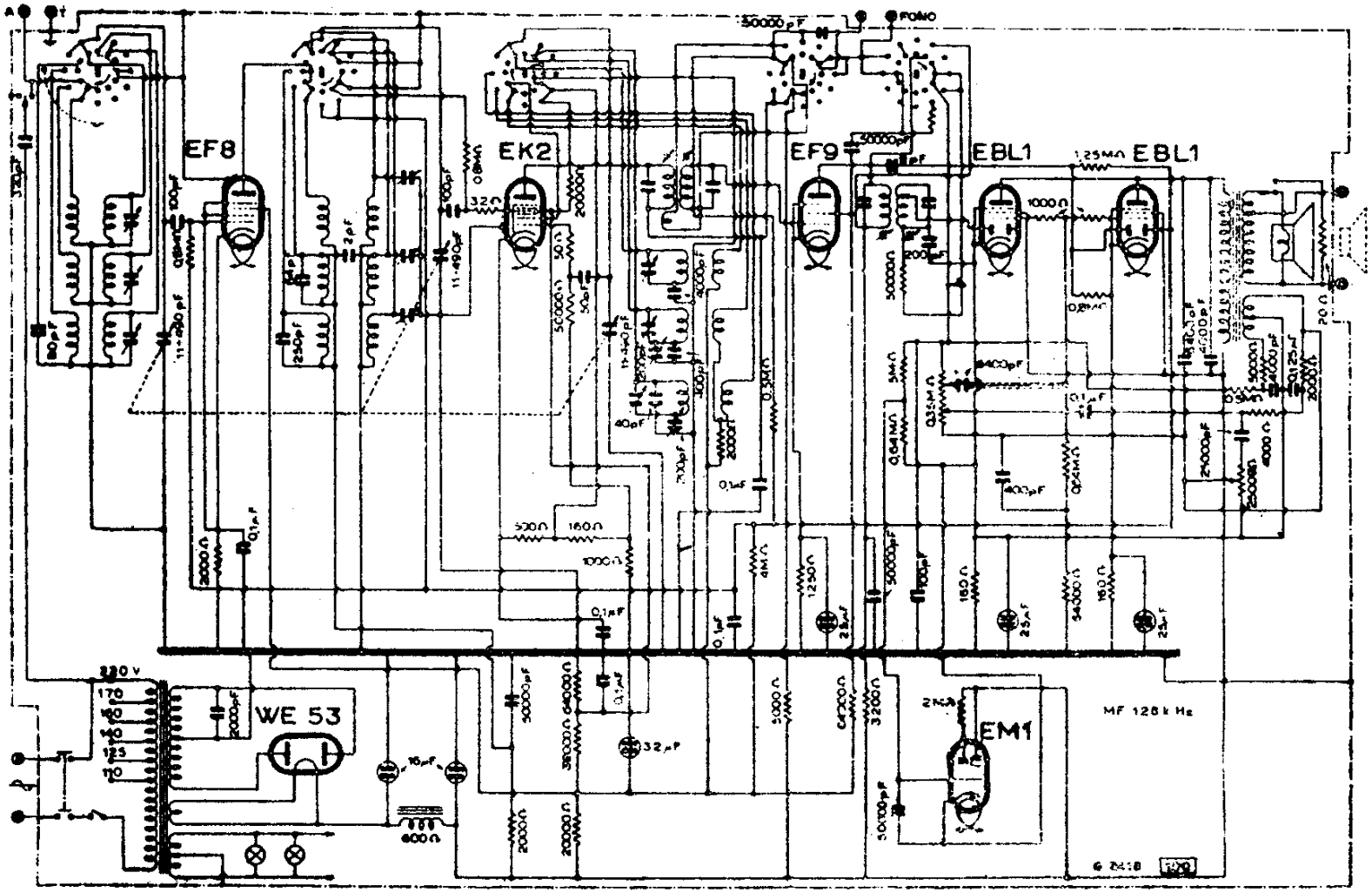

PHILIPS RADIO - MODD. « 744 » « 749 » « 996 F »